注意事項：

1. 請勿使用酸、鹼清潔劑清潔產品。
2. 依 CNS 國家標準瓷器尺寸許可差為正負 5%，最大不超過 2.5cm。
3. 產品顏色及樣式均以實品為準，若有更改，恕不另行通知。
4. 本公司保留一切有關產品修改或改進產品材料、品質、規格與停產等之權利。

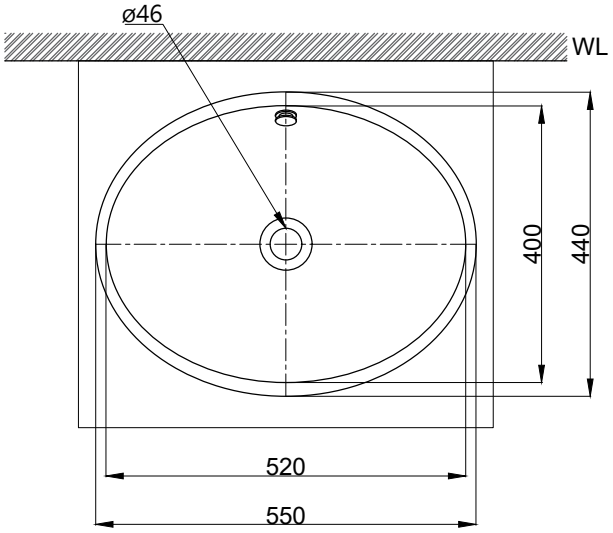


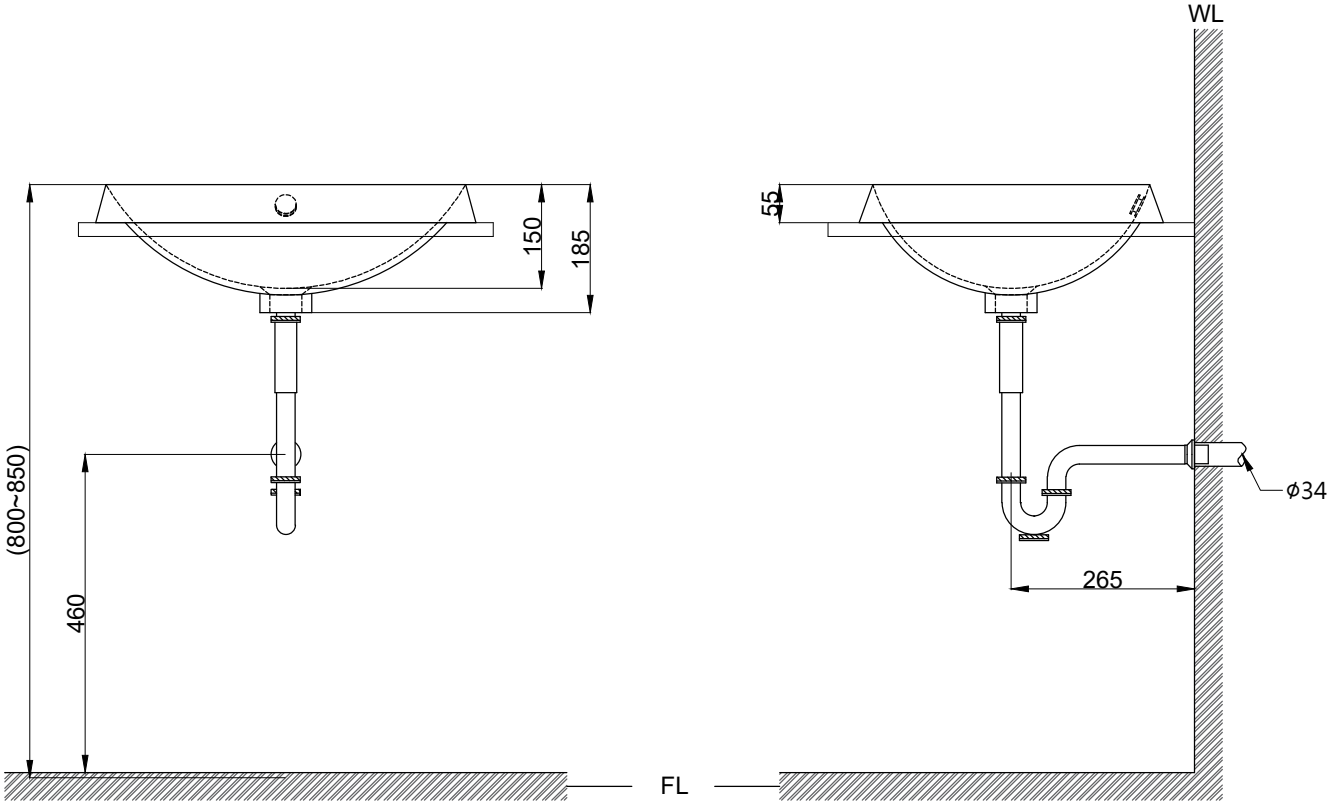


容水量約7L

(　　)內為建議尺寸

| | | | | | | | |
|---|---|---|---|---|---|---|---|
| 京典衛浴 | 最後修改日期 | 2020年12月21日 | 製圖 | Robin | 比例 | 1:10 | 品名 上嵌式臉盆 |
| | 備註 | | 審核 | Chia | 單位 | mm | 型號 L5009 |

A4