注意事項

1. 不可使用鋼刷、菜瓜布等粗糙表面的清潔用具及酸、鹼性清潔劑清潔臉盆，粗糙表面的清潔用具及酸、鹼性清潔劑會導致臉盆溢水孔修飾蓋、按壓式排桿組、龍頭等出現不可逆轉的損害如刮痕、變色。
2. 絕不可將手、身體撐在臉盆上，不可將孩童抱上臉盆，並應避免孩童爬上盆。
3. 避免重物敲擊臉盆，如 ： 刮鬍刀，會導致臉盆產生裂痕。

1. 若臉盆出現裂痕，應立即停止使用，並更換新品。
2. 建議每週定期清潔、刷洗臉盆。
3. 日常清潔臉盆瓷器表面請使用沾濕乾淨的抹布、海綿，搭配中性清潔劑擦拭、刷洗。
4. 使用任何清潔劑應確實清洗乾淨，以避免殘留皂垢，易附著髒汙。
5. 將高溫熱水直接倒入臉盆內，可能導致臉盆裂開。

矽利康施工說明

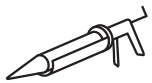

1. 先使用乾淨抹布搭配肥皂水或酒精擦拭產品表面、磁磚汙垢、灰塵及鬆動的泥漿等，待乾燥後才可以施打矽利康。
2. 要施打矽利康之處，須保持乾燥，施打時應將縫隙充分填滿。
3. 欲修飾施打完的矽利康，可用小圓持片，或以手指沾水，輕輕整平，一般靜待15分鐘後矽利康表面則不再有黏性。

安裝完成檢查事項

1. 檢查門板間隙並微調，並再次確認是否安裝牢固。
2. 櫃應安裝牢固，並定期檢查是否有鬆脫現象(如:地震後)。
3. 檢查龍頭與進水、排水零件是否安裝牢固，否則可能漏水。

OVO 京典衛浴

若有任何安裝/使用問題敬請聯絡本公司
客服專線：0800-898833
客服專線服務時間：週一-週五 8:00-17:00 週六 8:00-12:00

OVO202203

OVO

臉盆浴櫃組 安裝及使用說明

※ 安裝、使用前請詳閱此說明書，並遵守安裝、使用規範，所有因錯誤安裝或使用而造成之損壞或產品異常均不在保固範圍內。
※ 請將此說明書妥善收納，以便日後查閱。
※ 示意圖面與實品會有部分差異，請以實品為準。

安裝前注意事項

1. 浴櫃須安裝於乾濕分離的乾空間。
2. 確認現場水源位置是否符合購買的款式，如:現場排水位置是否在臉盆浴櫃組的排水範圍內。
3. 安裝前，應關閉水源，並預留排水管路。
4. 若要汰換舊有浴櫃，應關閉水源後再進行拆除。
5. 鑽孔請使用六角螺絲專用套筒工具。
6. 依CNS國家標準瓷器尺寸許可差為正負5%，最大不超過2.5cm。

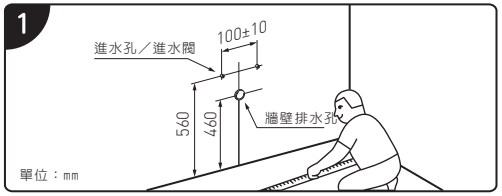

1. 將進水閥放水清除冷熱水管內雜質後，依使用者身高及使用習慣調整安裝高度。將浴櫃放到欲安裝位置，用水平尺校正水平位置後，用筆在牆上和地面標出浴櫃及六角螺絲/塑膠壁虎的位置。

塑膠壁虎安裝說明（請依照浴櫃款式及所附零配件，參考下方安裝說明）

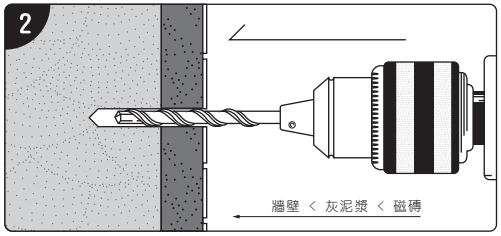

2. 利用電鑽與適當之鑽頭(同套筒尺寸)於牆面鑽出塑膠壁虎孔，並清出孔內碎屑。

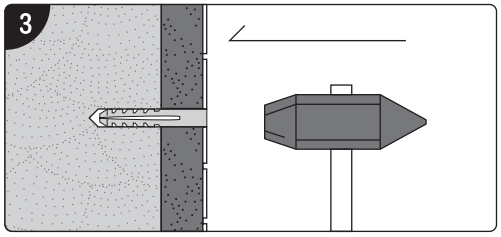

3. 用鐵鎚將塑膠壁虎敲入孔內。

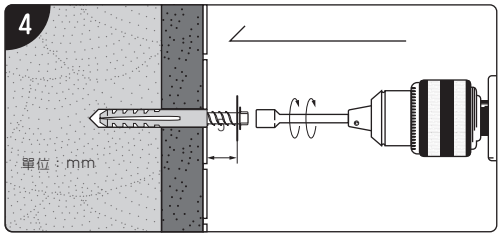

4. 利用電鑽與適當之鑽頭(同套筒尺寸)將六角螺絲鎖入塑膠壁虎內。

＊六角螺絲離牆面需保留5mm空間供安裝吊掛鐵片

浴櫃安裝說明（請依照浴櫃款式及所附零配件，參考下方安裝說明）

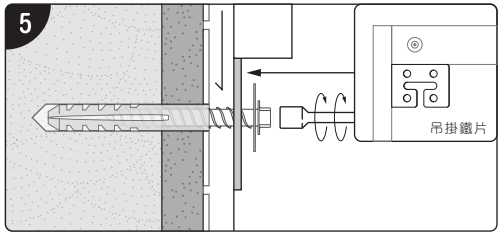

5. 將吊掛鐵片安裝在六角螺絲預留空間上，並確認浴櫃是否保持水平，確認完成後用電鑽與適當之鑽頭(同套筒尺寸)將浴櫃鎖固至牆面。

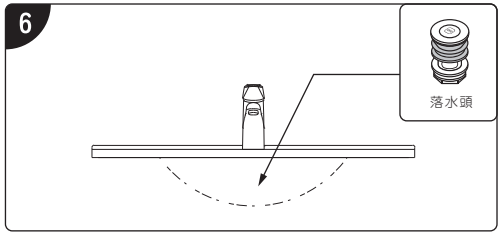

6. 將龍頭、落水頭預先安裝於臉盆。

＊安裝時請使用原廠落水頭，不使用原廠落水頭可能會有漏水風險。

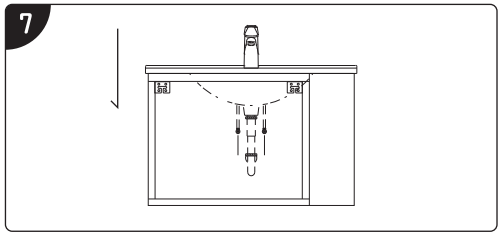

7. 將臉盆放置在浴櫃上並安裝排桿組和排水零件

＊安裝臉盆前請先確認現場是否為地板排水，部分材質已預留地板排水孔供安裝排水管，若無預留地板排水孔，請使用適當工具在浴櫃底板鑿出預留安裝排水管的孔洞。

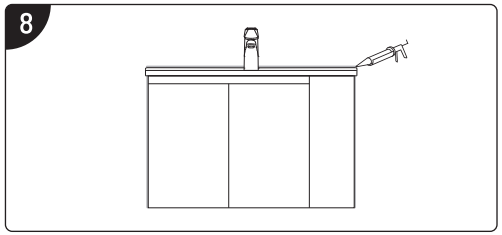

8. 在浴櫃上緣與牆壁的接觸面，打上矽利康密封並用刮刀將矽利康修飾平整，使其美觀。

門板拆卸及安裝說明（請依照浴櫃款式及所附零配件，參考下方安裝說明）

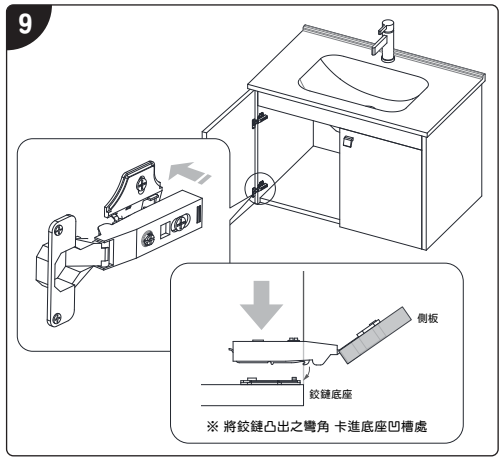

門板安裝方式

將緩衝鉸鏈安裝到桶身的鉸鏈底座上，將緩衝鉸鏈凸出之彎角卡進底座凹槽處，並壓下去卡扣接合。

＊須確實聽到 ”喀” 一聲才代表有確實安裝完成
＊安裝完畢後請測試門板開關是否順暢
＊緩衝鉸鏈未確實安裝於鉸鏈底座上，會產生門板脫落之風險。

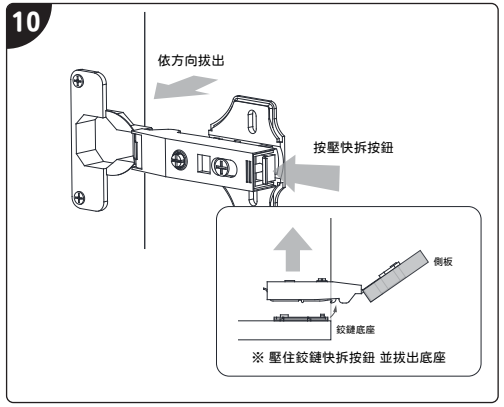

門板拆卸方式

按下緩衝鉸鏈的快拆按鈕後即可拆卸門板。

＊建議安裝浴櫃/鏡面收納櫃時，將門板先行拆卸以利安裝。

緩衝鉸鏈調整方式（請依照浴櫃款式及所附零配件，參考下方安裝說明）

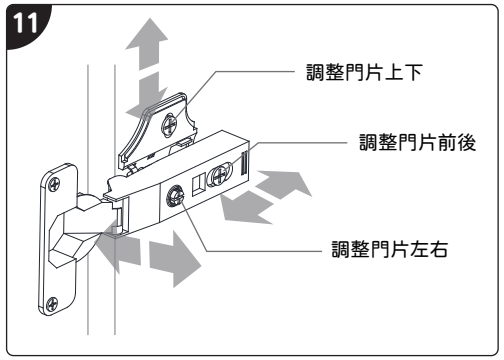

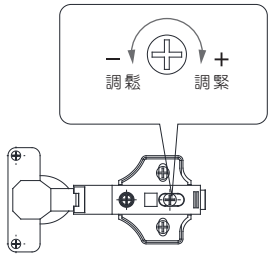

OVO toilet