注意事項：

1. 適用水壓範圍為 0.5~8kgf/cm²。
2. 依 CNS 國家標準瓷器尺寸許可差為正負 5%，最大不超過 2.5cm。
3. 安裝前請先清洗水管管路，以避免管路阻塞。
4. 請勿使用酸、鹼清潔劑清潔產品。
5. 產品顏色及樣式均以實品為準，若有更改，恕不另行通知。
6. 本公司保留一切有關產品修改或改進產品材料、品質、規格與停產等之權利。

※ 產品相關規格

冷水洗淨便座型號：CS608
水 箱 把 手 型 號：TP1308
進 水 器 型 號：TP2015
落 水 器 型 號：TP3604

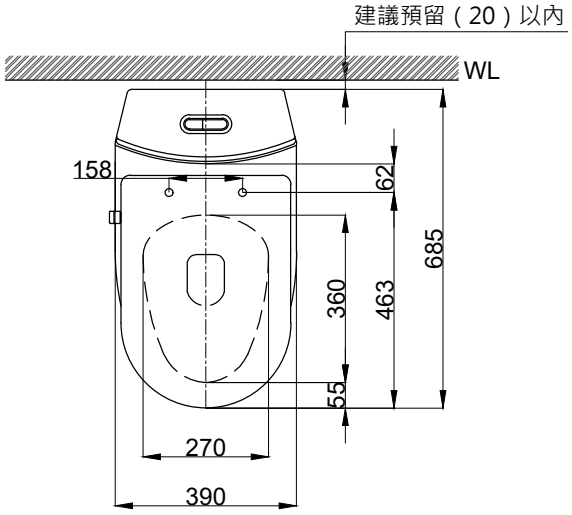

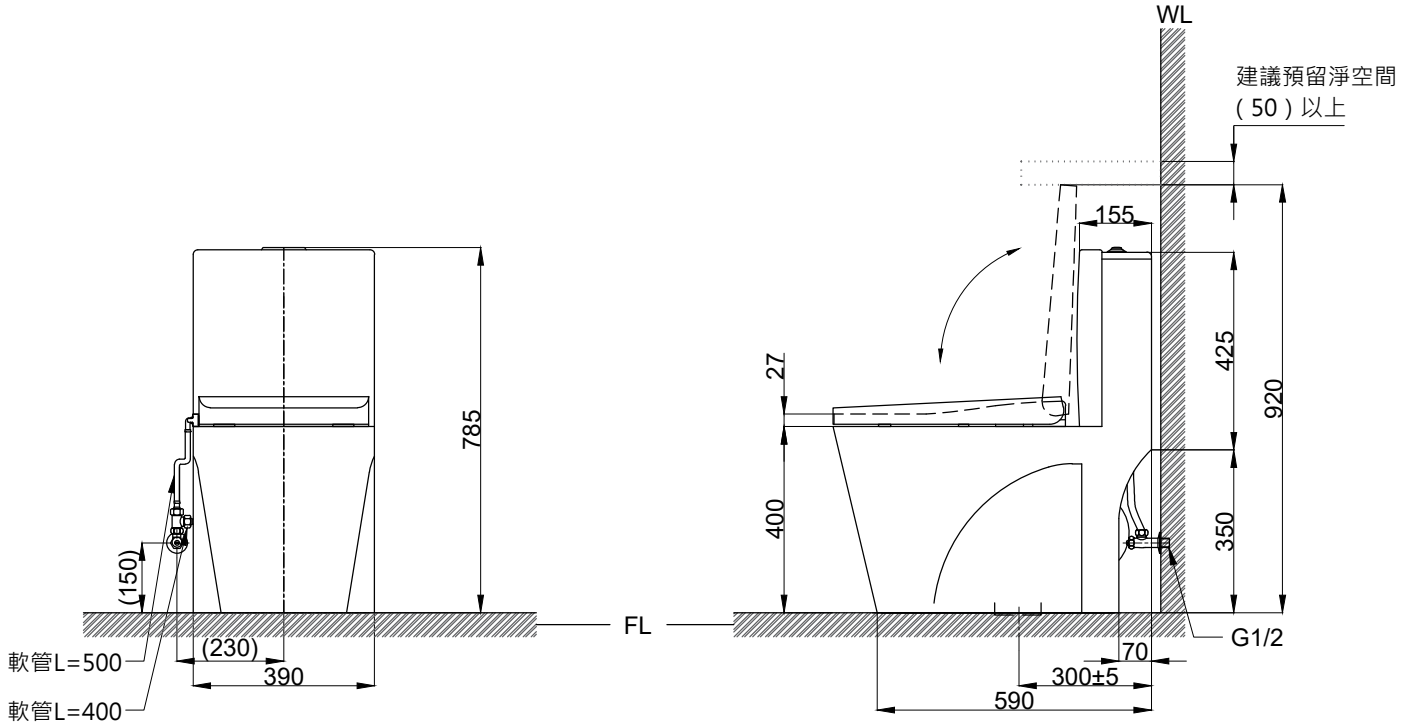

(　　)內為建議尺寸

京典衛浴	最後修改日期 2024年03月21日	製圖 Yuan	比例 1:15	品名 冷水型免治馬桶	
	備註	頁數 1 / 2	審核 Robin	單位 mm	型號 C3365+CS608

A4

1. 馬桶安裝尺寸

1-1 安裝孔間的距離

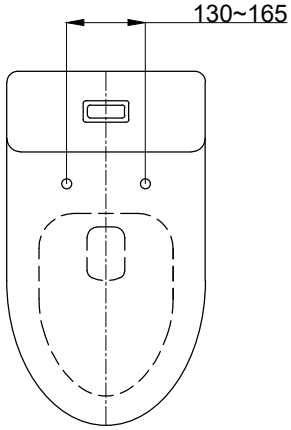

1-2 安裝孔至馬桶最前緣的距離

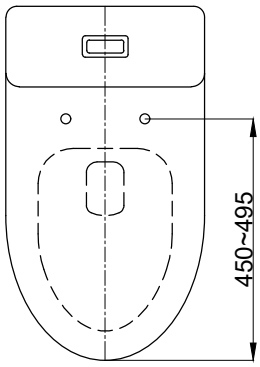

1-3 安裝孔至馬桶水箱最前緣的距離

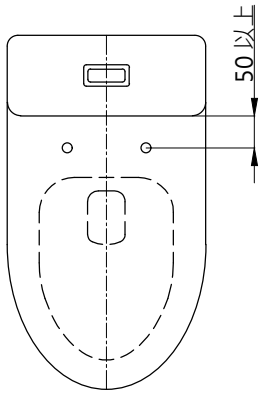

2. 空間配置建議

2-1 預留馬桶左右側至牆面的淨空間寬度

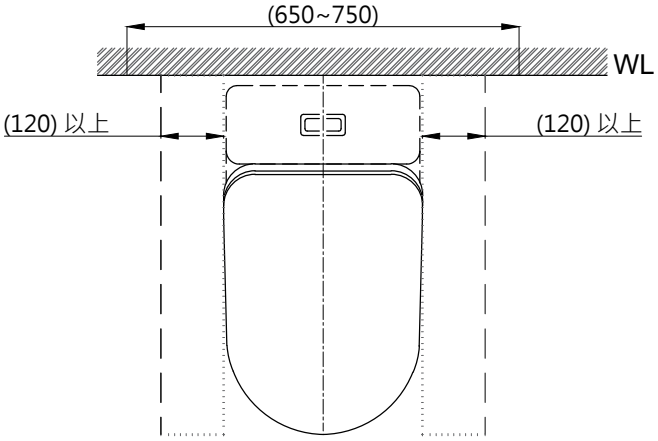

(遙控型溫水洗淨便座)

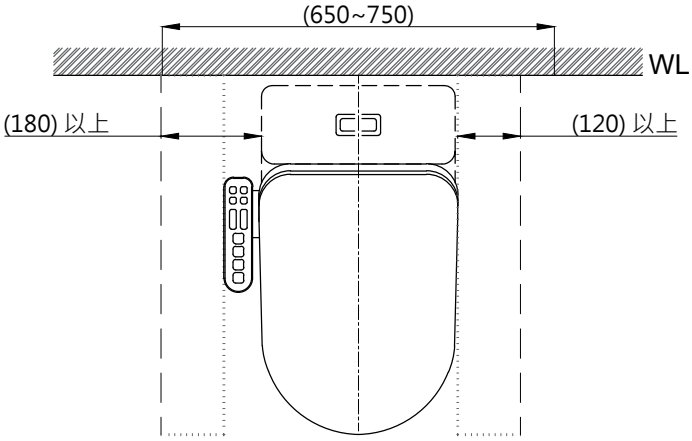

(側按型溫水洗淨便座)

(　　)內為建議尺寸

京典衛浴	最後修改日期 2024年03月21日		製圖 Yuan	比例 NTS	品名 冷水洗淨便座-環境配置詳圖
	備註	頁數 2 / 2	審核 Robin	單位 mm	型號 -

A4