注意事項：

1. 適用水壓範圍為 0.5~8kgf/cm²。
2. 依 CNS 國家標準瓷器尺寸許可差為正負 5%，最大不超過 2.5cm。
3. 安裝前請先清洗水管管路，以避免管路阻塞。
4. 請勿使用酸、鹼清潔劑清潔產品。
5. 產品顏色及樣式均以實品為準，若有更改，恕不另行通知。
6. 本公司保留一切有關產品修改或改進產品材料、品質、規格與停產等之權利。

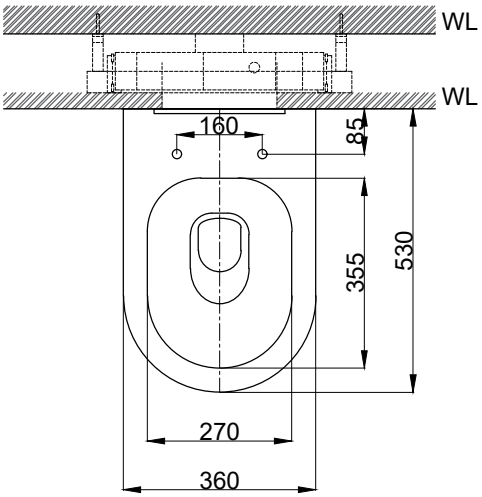

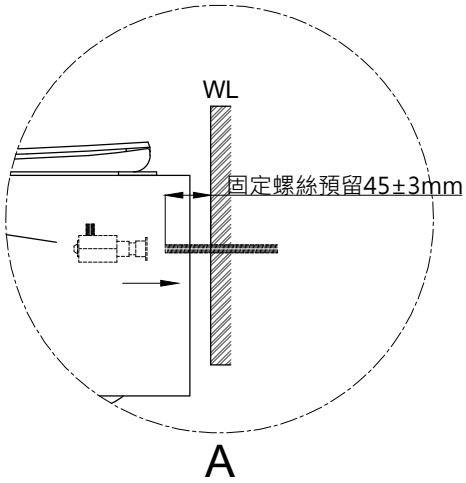

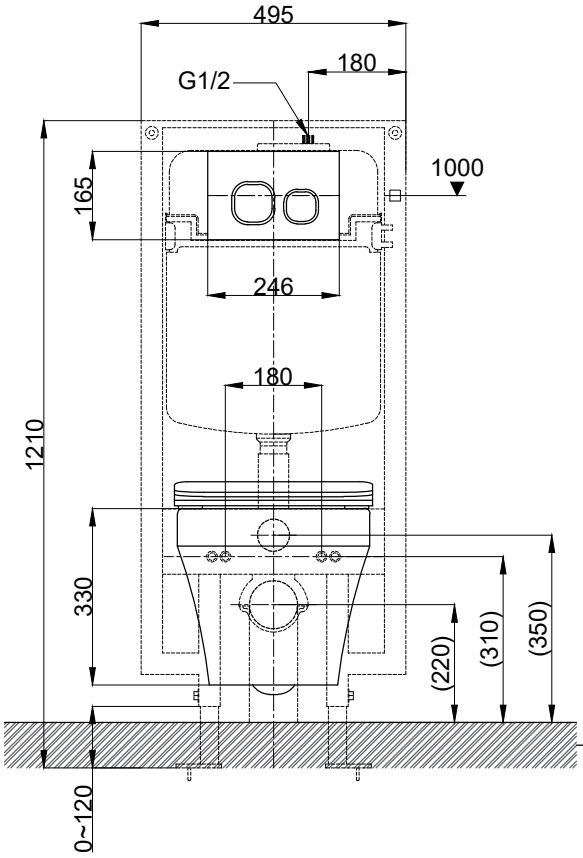

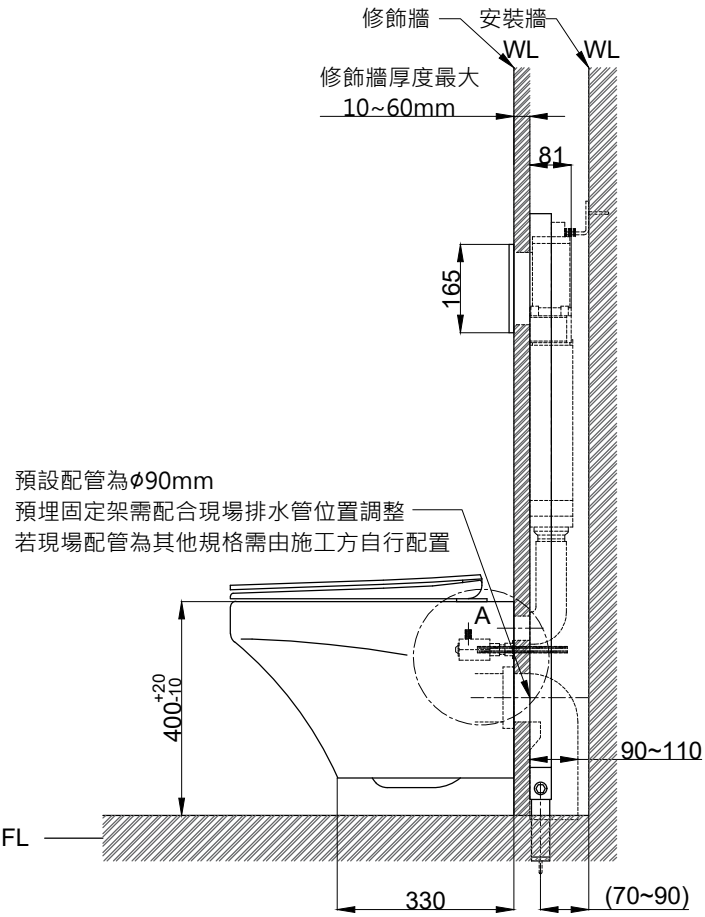

京典衛浴	最後修改日期	2022年11月18日	製圖	Yuan	比例	1:13	品名	壁掛隱藏水箱型馬桶
	備註		審核	Robin	單位	mm	型號	TP032+C0032

A4