注意事項：

1. 請勿使用酸、鹼清潔劑清潔產品。
2. 依 CNS 國家標準瓷器尺寸許可差為正負 5%，最大不超過 2.5cm。
3. 產品顏色及樣式均以實品為準，若有更改，恕不另行通知。
4. 本公司保留一切有關產品修改或改進產品材料、品質、規格與停產等之權利。

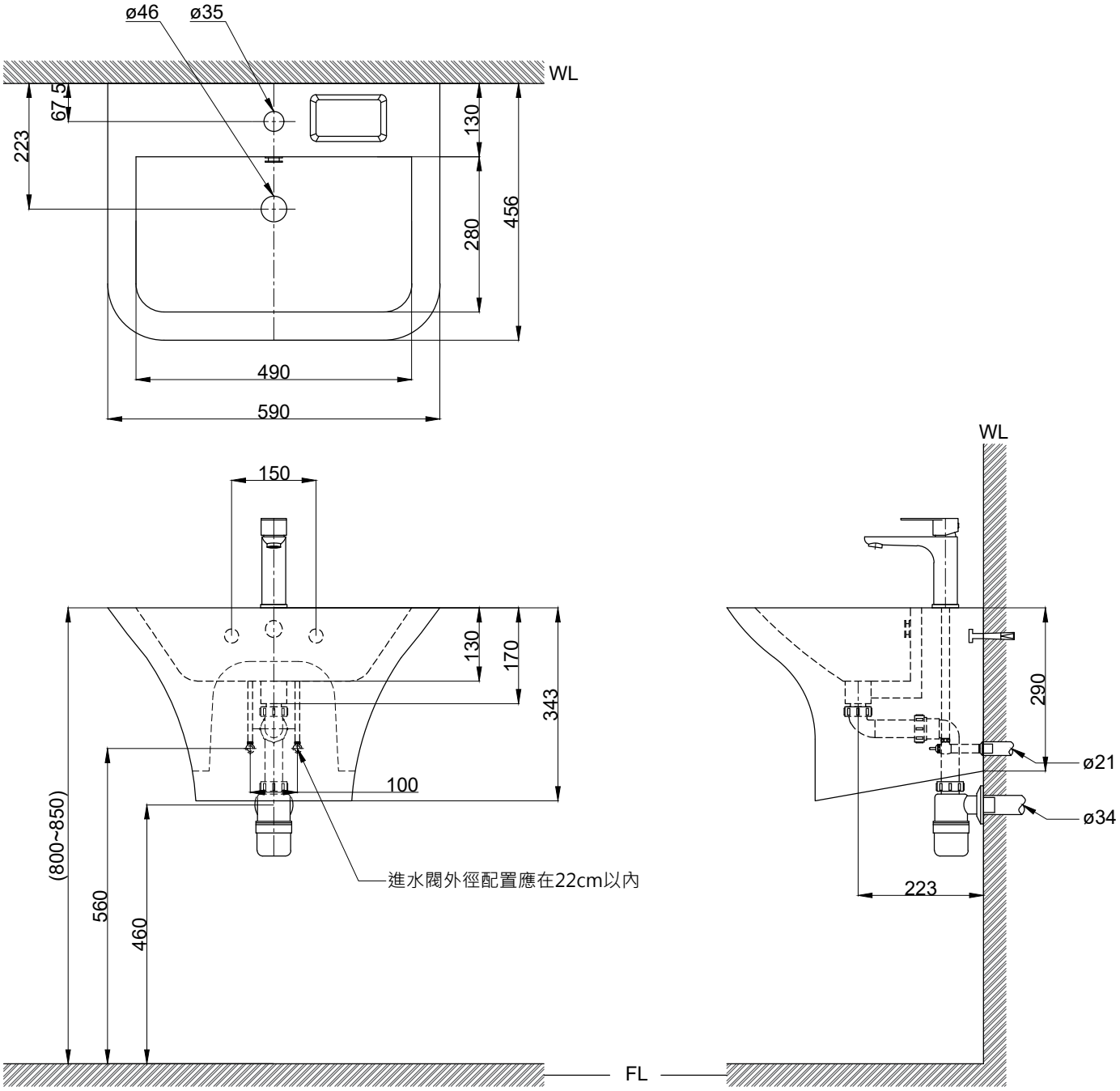

安裝現場進水閥外徑配置應在22cm以內

京典衛浴	最後修改日期 2024年03月20日	製圖 Yuan	比例 1:10	品名 壁掛一體型臉盆+臉盆單孔龍頭
	備註	審核 Robin	單位 mm	型號 L1503+F8065

A4