注意事項：

1. 淋浴柱組適用水壓為 2.5kgf / cm²，若現場水壓不足，請於進水處加裝恆壓式加壓馬達。
2. 建議搭配儲存式熱水器使用，實際安裝高度，可依個人身高調整。
3. 請勿使用酸、鹼性清潔劑清潔產品。安裝前請先清洗水管管路，以避免管路阻塞。
4. 預留冷熱水管配置高度80cm。
5. 產品顏色及樣式均以實品為準，若有更改，恕不另行通知。
6. 本公司保留一切有關產品修改或改進產品材料、品質、規格與停產等之權利。

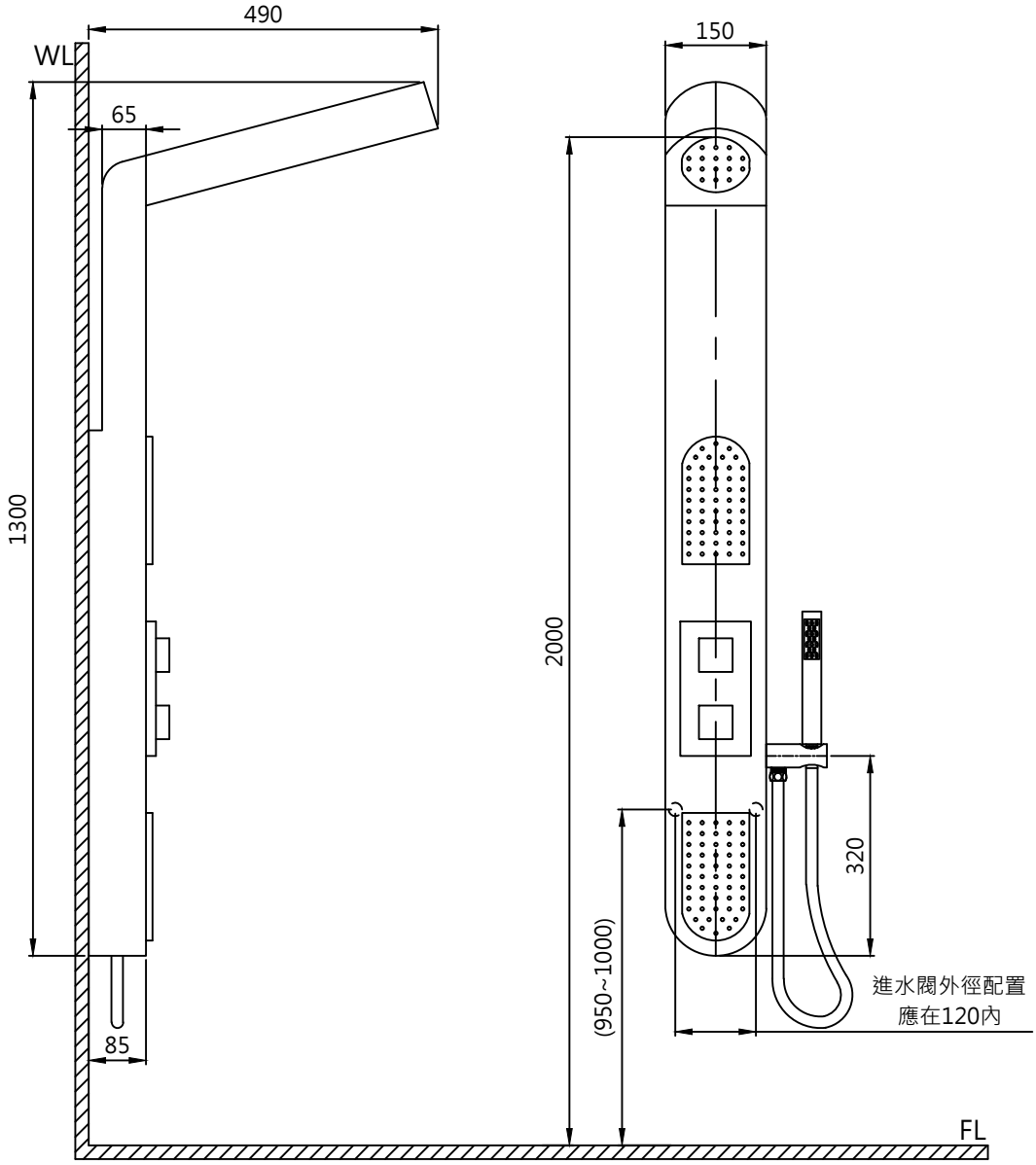

ovo 京典衛浴	最後修改日期	2019年06月03日	製圖	Leon	比例	1:10	品名	淋浴柱組
	備註		審核	Chia	單位	mm	型號	S5007

A4