注意事項：

1. 適用水壓範圍為 1.5~5kgf / cm²。
2. 請勿使用酸、鹼清潔劑清潔產品。
3. 產品顏色及樣式均以實品為準，若有更改，恕不另行通知。
4. 本公司保留一切有關產品修改或改進產品材料、品質、規格與停產等之權利。

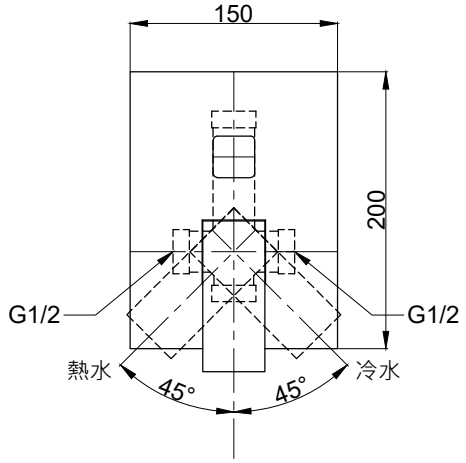

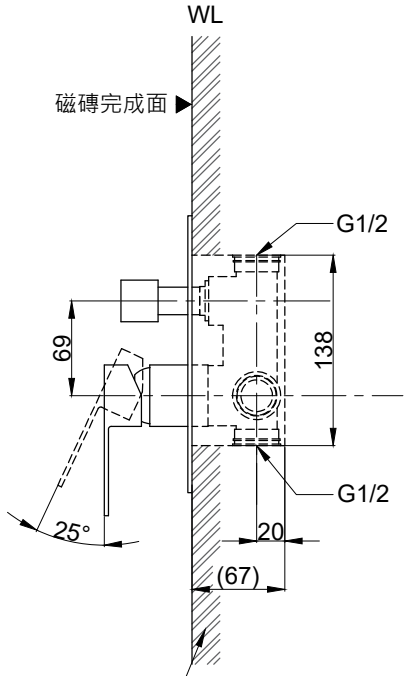

註：安裝預埋盒須依磁磚厚度預留
尺寸約1~2.5cm

(　　)內為建議尺寸

京典衛浴	最後修改日期 2022年01月17日	製圖 Robin	比例 1:5	品名 埋壁型開關閥
	備註	審核 Chia	單位 mm	型號 S6007-2

A4