注意事項：

1. 浴櫃式瓷盆須配浴櫃一起安裝，且須安裝於乾溼分離的乾空間，以避免浴櫃受潮。
2. 依 CNS 國家標準瓷器尺寸許可差為正負 5%，最大不超過 2.5cm。
3. 產品顏色及樣式均以實品為準，若有更改，恕不另行通知。
4. 本公司保留一切有關產品修改或改進產品材料、品質、規格與停產等之權利。

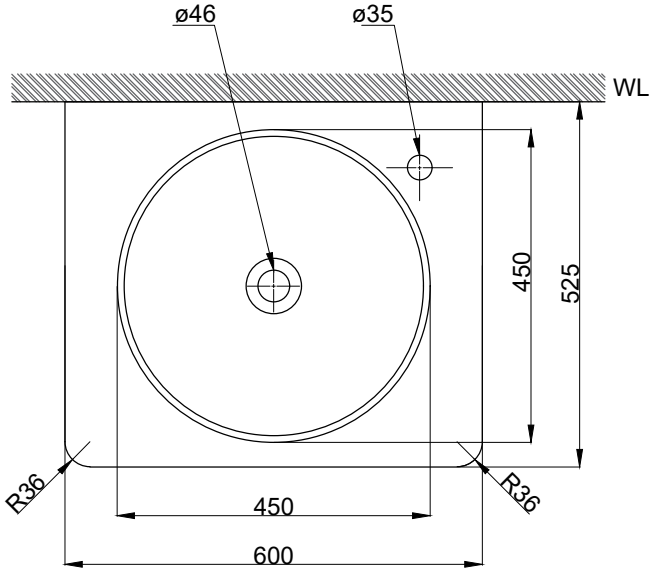

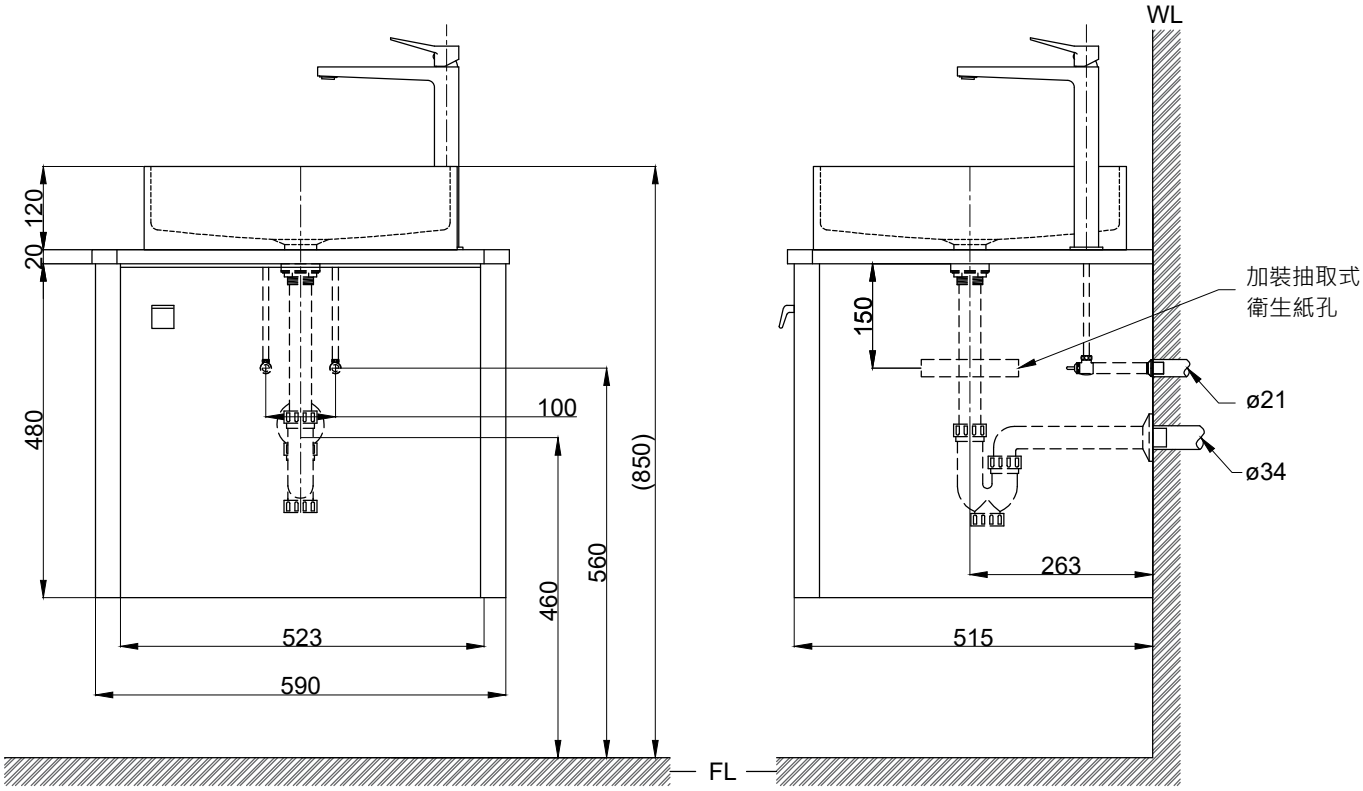

容水量約11.5L

(　　)內為建議尺寸

京典衛浴	最後修改日期 2023年12月11日	製圖 Yuan	比例 1:10	品名 檯面式臉盆+訂製實心發泡板檯面 訂製單門浴櫃+加裝抽取式衛生紙孔+臉盆加高單孔龍頭	
	備註	審核 Robin	單位 mm	型號 L6080+WB13-60S +H60-6+018+F8280L	

A4