注意事項：

1. 訂製品工作天7-10天。
2. 須安裝於乾濕分離的乾空間，以避免浴櫃受潮。
3. 訂製品價格以報價單為準，簽單確認後視為下單，不可退換貨。
4. 依CNS國家標準瓷器尺寸許可差為正負5%，最大不超過2.5cm。
5. 產品顏色及樣式均以實品為準，若有更改，恕不另行通知。
6. 本公司保留一切有關產品修改或改進產品材料、品質、規格與停產等之權利。

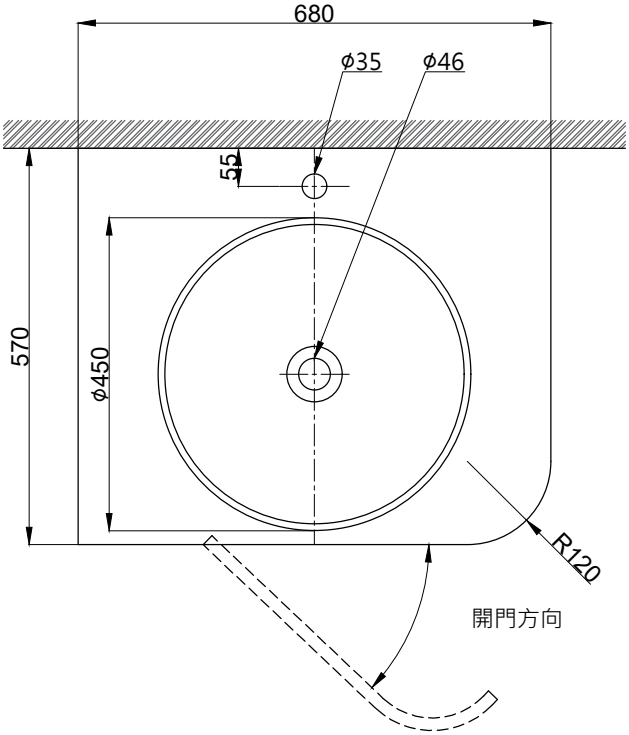

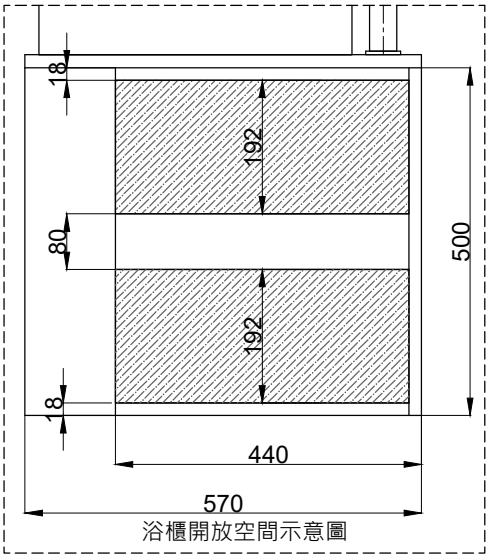

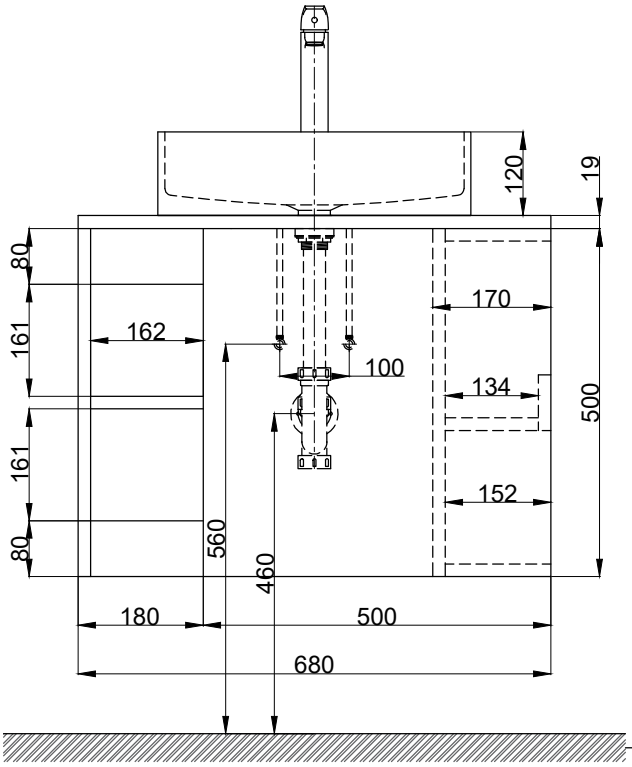

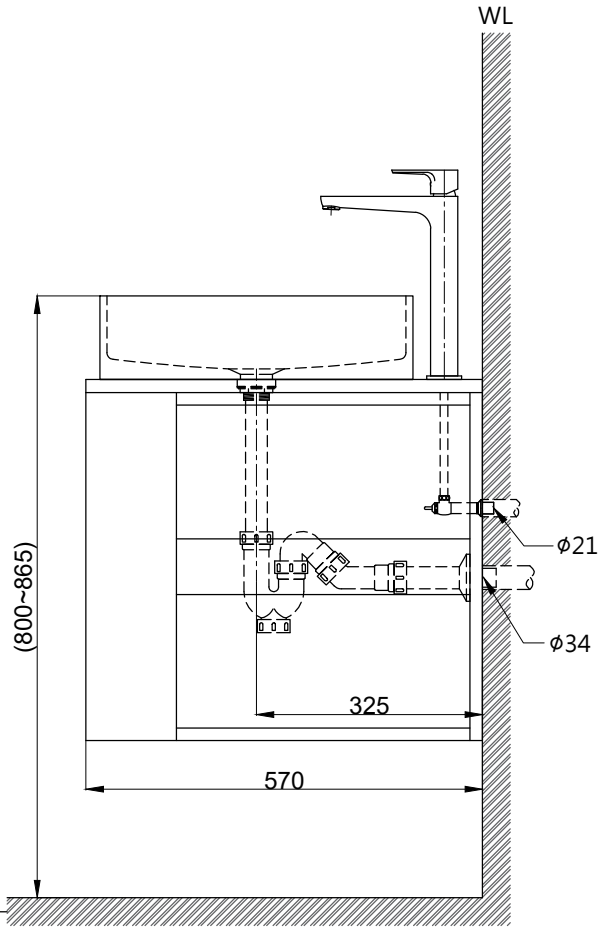

(　　)內為建議尺寸

京典衛浴	最後修改日期 2023年11月14日	製圖 Yuan	比例 1:10	品名 檯面式臉盆＋訂製實心發泡板檯面＋訂製單門開放式浴櫃＋臉盆加高單孔龍頭
	備註	審核 Robin	單位 mm	型號 L6080＋WB13-68＋HB68-1＋F8180L

A4