注意事項：

1. 請勿使用酸、鹼清潔劑清潔產品。
2. 依 CNS 國家標準瓷器尺寸許可差為正負 5%，最大不超過 2.5cm。
3. 產品顏色及樣式均以實品為準，若有更改，恕不另行通知。
4. 本公司保留一切有關產品修改或改進產品材料、品質、規格與停產等之權利。

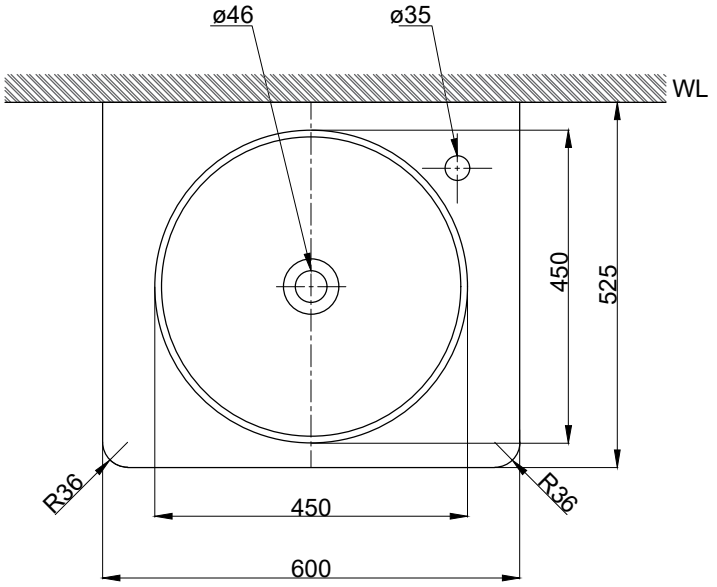

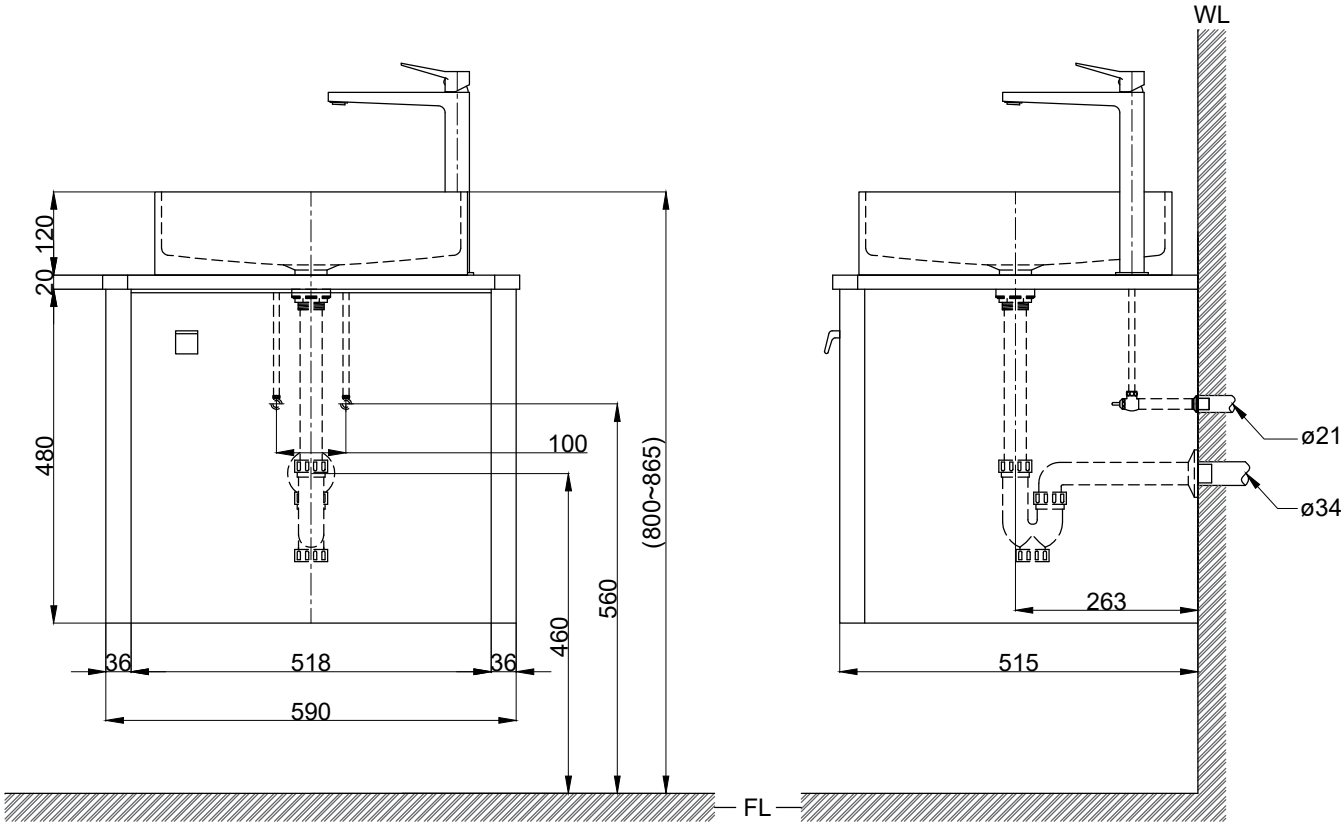

容水量約11.5L

(　　)內為建議尺寸

京典衛浴	最後修改日期	2023年10月17日	製圖	Yuan	比例	1:10	品名	檯面式臉盆+訂製實心發泡板檯面+訂製單門浴櫃+臉盆加高單孔龍頭
	備註		審核	Robin	單位	mm	型號	L6080+WO13-60S+H60-5+F8280L

A4