注意事項：

1. 訂製品工作天 14-21天。
2. 須安裝於乾濕分離的乾空間，以避免浴櫃受潮。
3. 訂製品價格以報價單為準，簽單確認後視為下單，不可退換貨。
4. 依CNS國家標準瓷器尺寸許可差為正負5%，最大不超過2.5cm。
5. 產品顏色及樣式均以實品為準，若有更改，恕不另行通知。
6. 本公司保留一切有關產品修改或改進產品材料、品質、規格與停產等之權利。

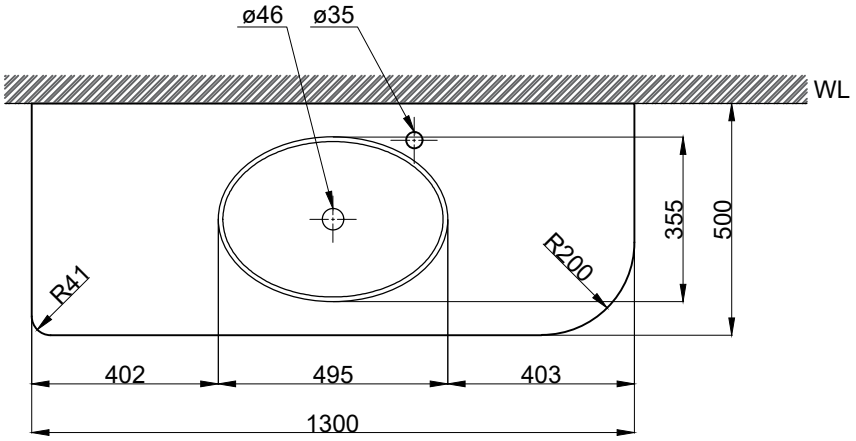

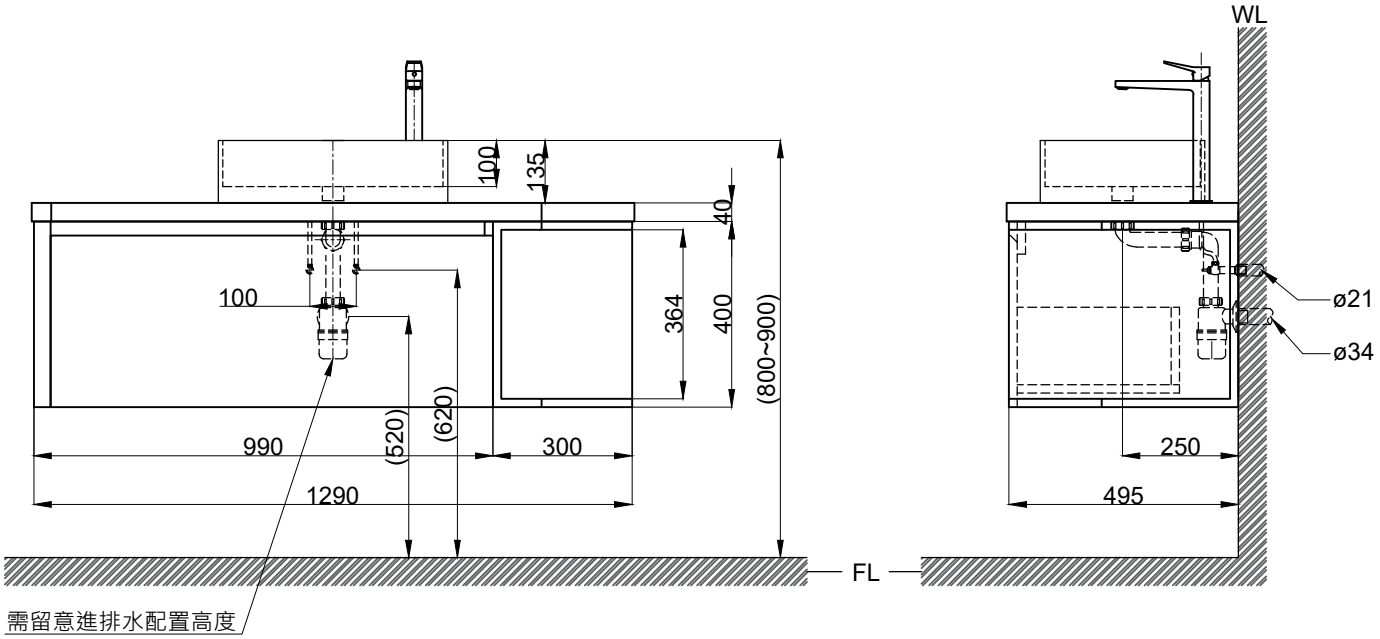

建議搭配 FP1033
容水量約8L
(　　)內為建議尺寸

京典衛浴	最後修改日期 2024年04月23日	製圖 Robin	比例 1:15	品名 檯面式臉盆+訂製人造石檯面 +訂製單抽屜開放式浴櫃+臉盆加高單孔龍頭	
	備註	審核 Yuan	單位 mm	型號 L6702+WLA13-130+HB129-1+F8057L	

A4