注意事項：

1. 請勿使用酸、鹼清潔劑清潔產品。
2. 此款缸型須訂貨生產。
3. 為確保安全，建議加裝安全扶手，並於進出浴缸時確實緊握安全扶手。
4. 獨立浴缸僅做空缸，不可做按摩浴缸。
5. 產品顏色及樣式均以實品為準，若有更改，恕不另行通知。

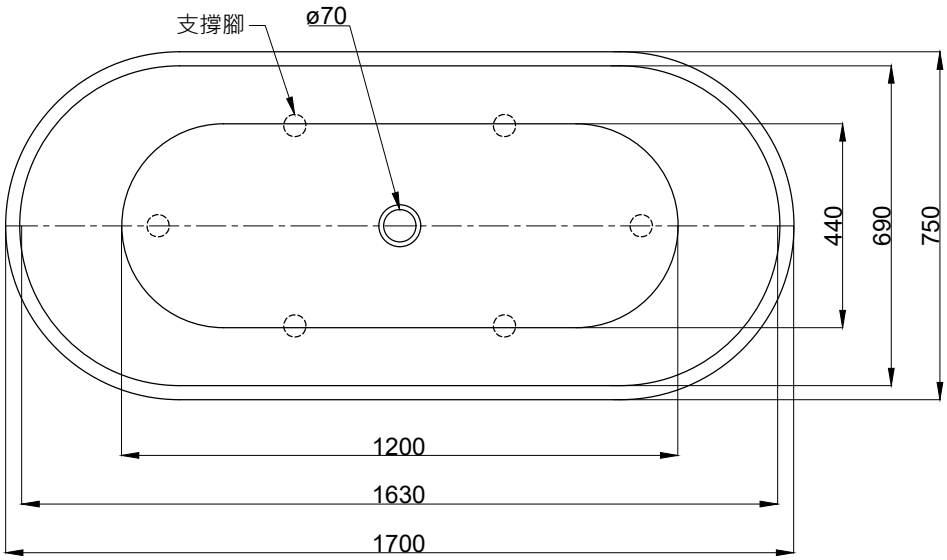

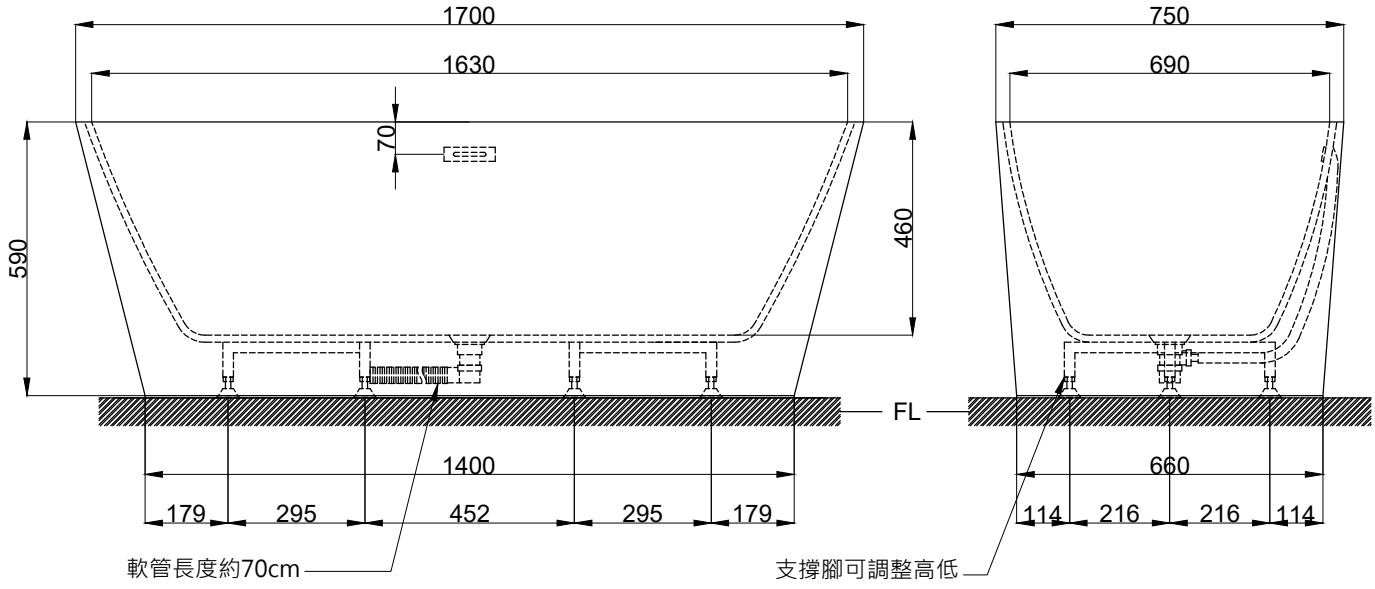

容水量約245L
浴缸支撐腳6支

京典衛浴	最後修改日期 2021年05月28日	製圖 Robin	比例 1:15	品名 獨立浴缸
	備註	審核 Chia	單位 mm	型號 BK206F

A4