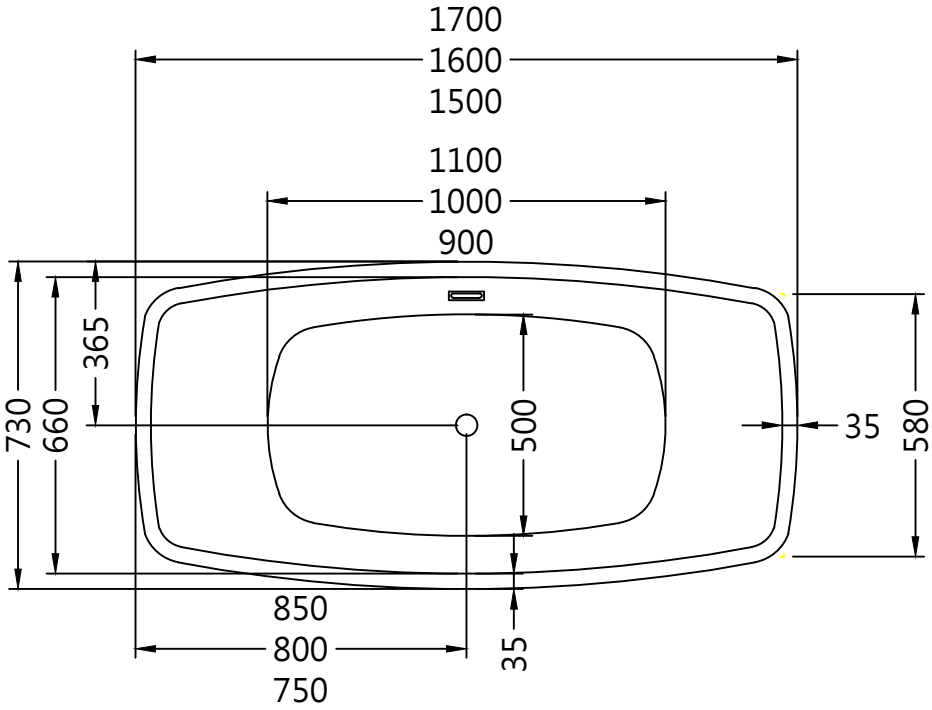

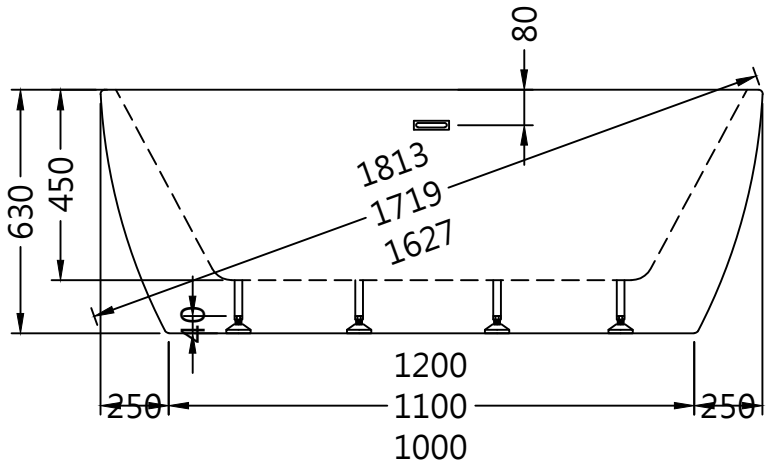

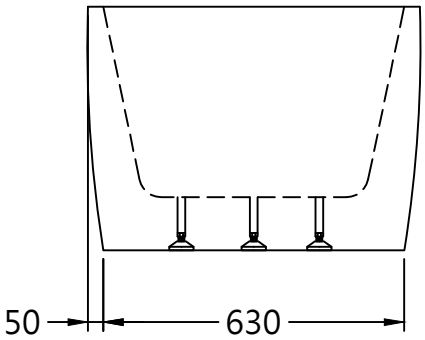

浴缸支撐腳6支

本公司保留一切有關產品修改或改進產品材料、品質、規格與停產等之權利

	單位	版本	品名
OVO 京典衛浴	mm	01	獨立浴缸
	日期 2019.05.02		型號 BK207(A.B.C)