注意事項：

1. 請勿使用酸、鹼清潔劑清潔產品。
2. 為確保使用上的安全性，請確認產品安裝於結構堅固之牆面。
3. 產品顏色及樣式均以實品為準，若有更改，恕不另行通知。
4. 本公司保留一切有關產品修改或改進產品材料、品質、規格與停產等之權利。

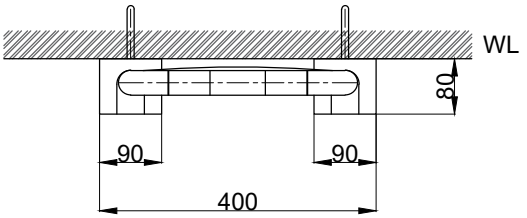

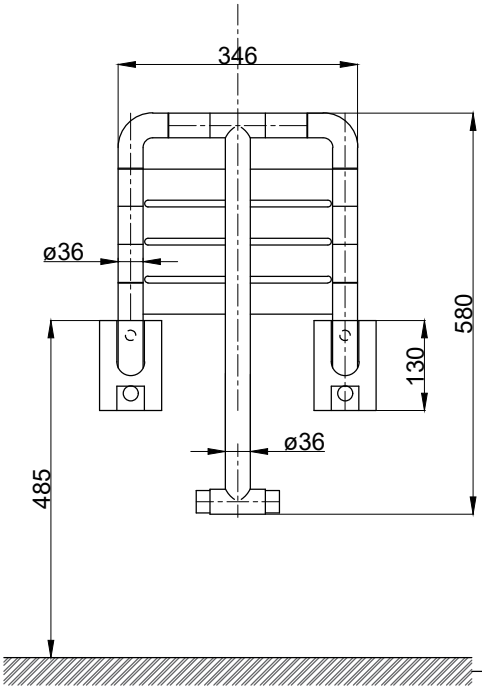

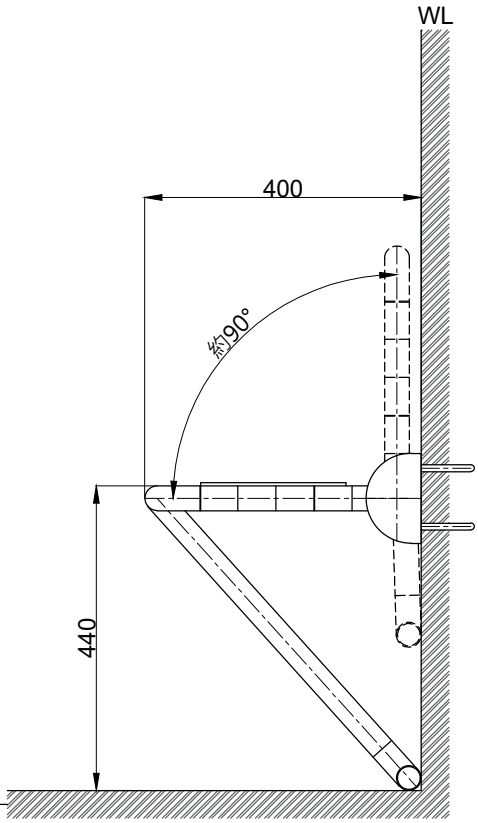

可乘載重量約 100kg
可上掀固定
螺絲共4支

京典衛浴	最後修改日期	2020年12月03日	製圖	Robin	比例	1:10	品名	鎖牆式淋浴椅
	備註		審核	Chia	單位	mm	型號	BP0503

A4