注意事項：

1. 適用水壓範圍為 1.5~5kgf / cm²。
2. 請勿使用酸、鹼清潔劑清潔產品。
3. 為確保使用上的安全性，請確認產品安裝於結構堅固之牆面。
4. 產品顏色及樣式均以實品為準，若有更改，恕不另行通知。
5. 本公司保留一切有關產品修改或改進產品材料、品質、規格與停產等之權利。

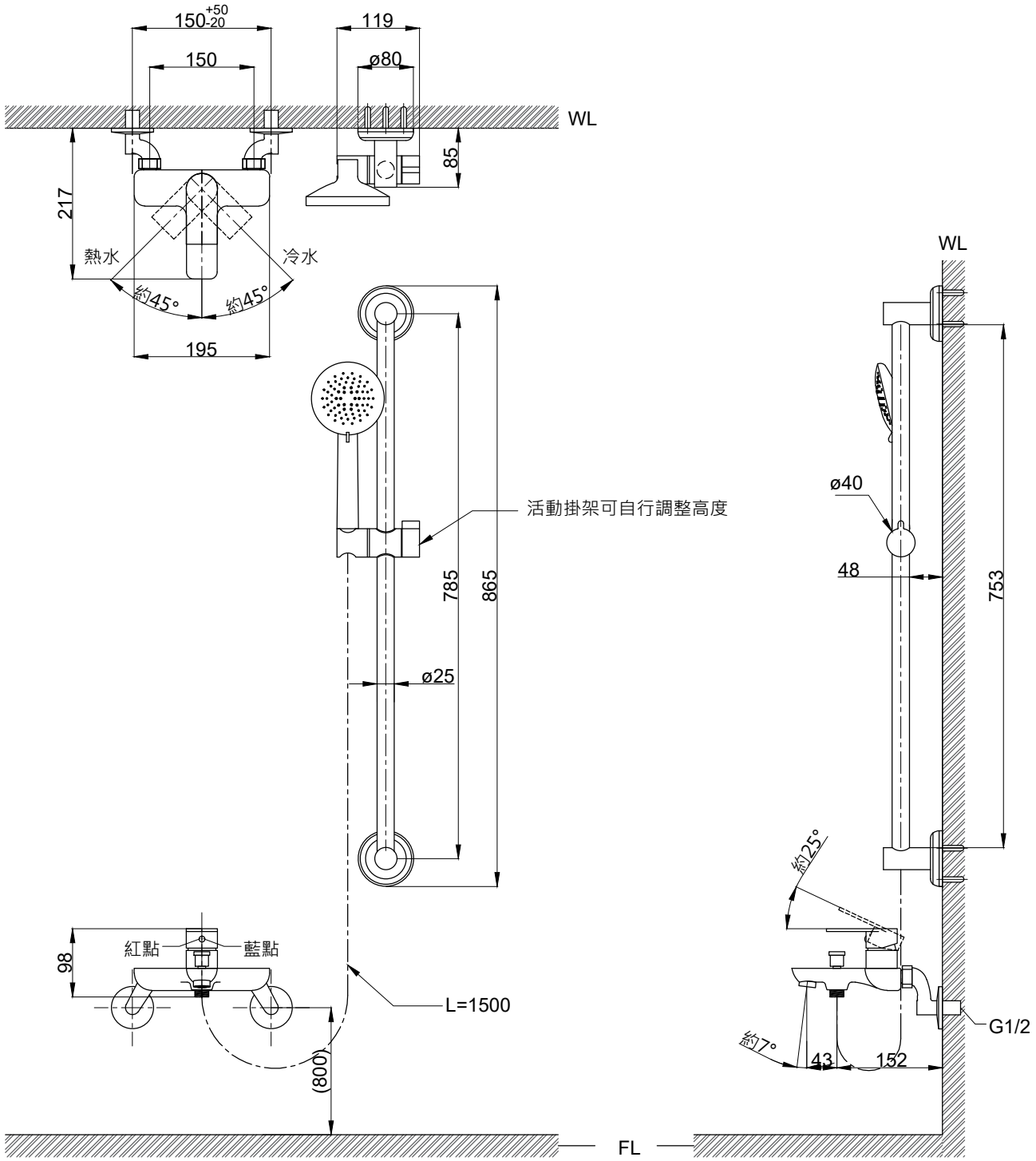


(　　)內為建議尺寸

| | | | | | | | |
|---|---|---|---|---|---|---|---|
| 京典衛浴 | 最後修改日期 | 2023年07月19日 | 製圖 | Yuan | 比例 | 1:8 | 品名 | 不鏽鋼沐浴龍頭升降桿組 |
| | 備註 | | 審核 | Robin | 單位 | mm | 型號 | Y8065 |

A4