注意事項：

1. 請勿使用酸、鹼清潔劑清潔產品。
2. 此款缸型須訂貨生產，請於到貨前保留現場安裝及搬運空間。
3. 請於產品送達安裝現場後再進行砌磚作業。
4. 為確保安全，建議加裝安全扶手，並於進出浴缸時確實緊握安全扶手。
5. 產品顏色及樣式均以實品為準，若有更改，恕不另行通知。
6. 本公司保留一切有關產品修改或改進產品材料、品質、規格與停產等之權利。

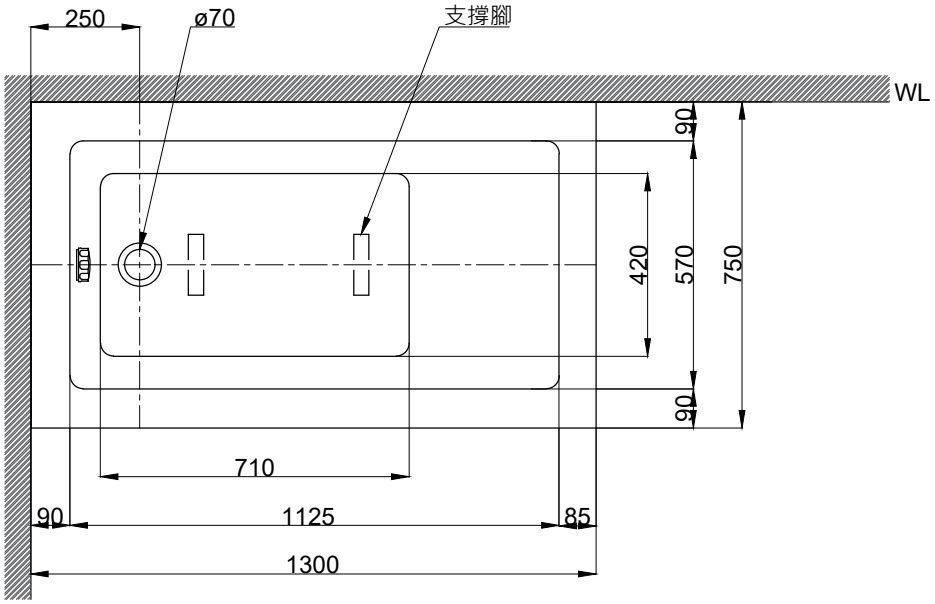

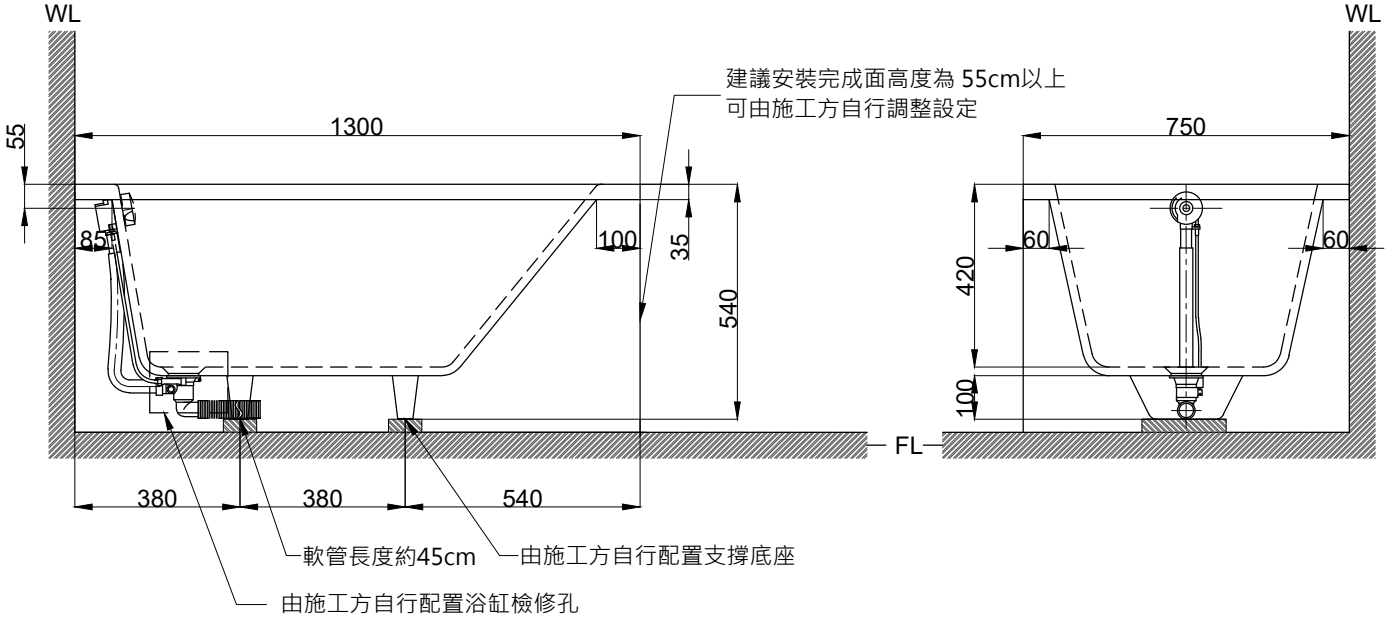

容水量約 170L
含旋轉式落水口組

京典衛浴	最後修改日期	2023年05月25日	製圖	Yuan	比例	1:16	品名	砌牆式空缸
	備註		審核	Robin	單位	mm	型號	BH103G

A4