注意事項：

1. 請勿使用酸、鹼清潔劑清潔產品。
2. 產品須鎖固於實牆，若現場並非實牆，須請師傅評估如何加強固定。
3. 產品顏色及樣式均以實品為準，若有更改，恕不另行通知。
4. 本公司保留一切有關產品修改或改進產品材料、品質、規格與停產等之權利。

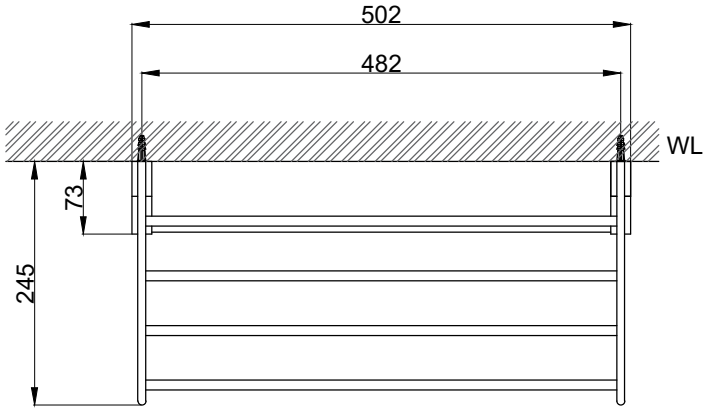

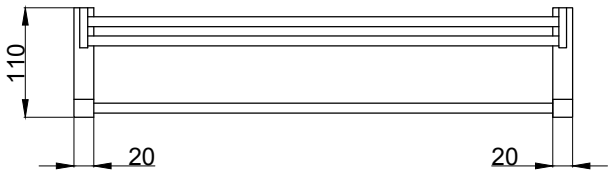

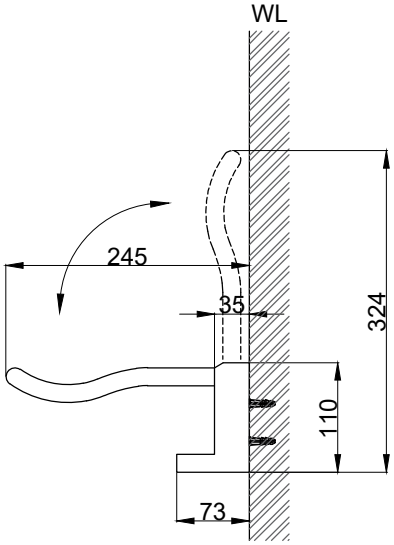

請於產品送達現場後再進行鑽孔動作，避免尺寸有些許誤差

京典衛浴	最後修改日期	2022年06月20日	製圖	Yuan	比例	1:7	品名	活動置物架
	備註		審核	Chia	單位	mm	型號	AL7011

A4