注意事項：

1. 請勿使用酸、鹼清潔劑清潔產品。
2. 產品顏色及樣式均以實品為準，若有更改，恕不另行通知。
3. 本公司保留一切有關產品修改或改進產品材料、品質、規格與停產等之權利。

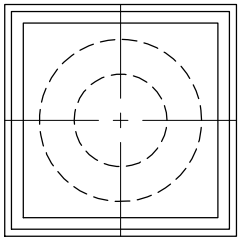

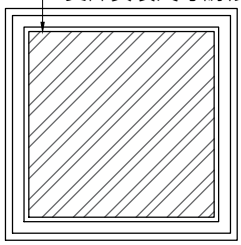

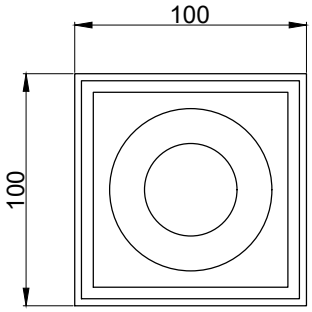

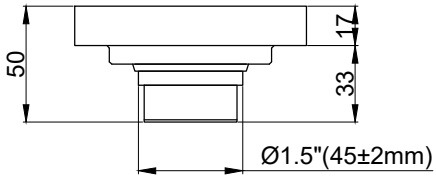

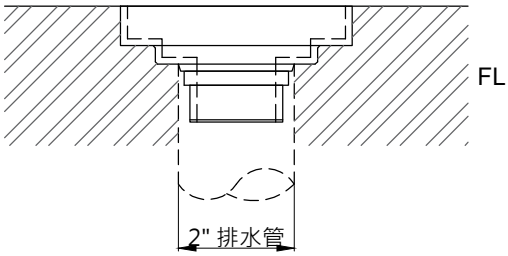

上蓋可雙面使用
請於產品送達現場後再進行配管動作，避免尺寸有些許誤差

OVO 京典衛浴	最後修改日期	2024年01月19日	製圖	Yuan	比例	1:3	品名	地板防臭排水口
	備註		審核	Robin	單位	mm	型號	FS1016

A4