日常保養

- **保養須知**

(1) 開合太過用力會造成主機及緩降器受損。
(2) 避免長期曝曬。
(3) 請使用中性清潔劑清洗馬桶底部，並儘速將清潔劑沖掉，殘留在馬桶上的清潔劑經氣化後進入洗淨便座主體中可能導致產品壽命減少。
(4) 請勿用力按壓、拉扯噴桿，噴桿應定期檢查清潔。清潔時請使用沾濕的抹布擦拭，可以視情況使用中性清潔劑。長時間未清潔可能導致洗淨便座的外觀變色。

⚠ **使用乾抹布、衛生紙、粗糙的菜瓜布會導致產品表面刮傷。**

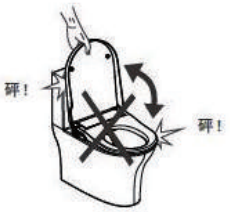

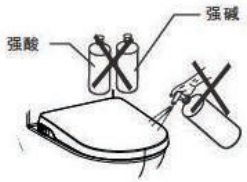

- **清洗濾網**

(1) 關閉進水閥，取下進水管。
(2) 從進水口取出濾網，用牙刷等軟刷毛清洗。
(3) 將清除乾淨的濾網裝回進水口，接上進水管、開啟進水閥。

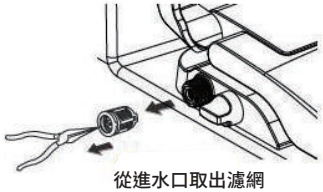
從進水口取出濾網

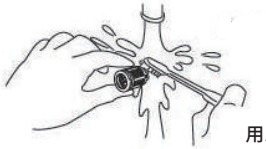
用牙刷等軟刷毛清洗

OVO 京典衛浴
若有任何安裝/使用問題敬請聯絡本公司
客服專線:0800-898833
客服專線服務時間:週一-週五 8:00-17:00 週六 8:00-12:00

OVO 京典衛浴

CS608 冷水洗淨便座
安裝及使用說明

- 使用前請詳閱使用說明書，並遵守使用規範，所有因錯誤使用而造成之損壞或產品異常均不在保固範圍內。
- 請將使用說明書妥善收納，以便日後查閱。

安裝注意事項、產品規格

- **警告：**

(1) 嚴禁自行拆解、修改或改造產品。
(2) 嚴禁踩踏、重壓產品．嚴禁將加熱器或重物放置在上蓋或座圈上，以免造成產品損壞。
(3) 嚴禁兒童玩耍產品，兒童使用時須有成人陪同，應避免兒童獨自使用、接觸產品。

- **注意：**

(1) 請確保使用的水源為乾淨水源，否則可能導致皮膚發炎等症狀。
(2) 不可站立於產品上，不可以本產品作為支撐點，重壓產品可能導致緩降器損壞。
(3) 不可扭曲進水軟管。
(4) 不可使用香蕉水/汽油/藥水/殺蟲劑/廁所清潔劑及硬刷毛清潔本產品，錯誤方式使用產品、錯誤方式清潔產品，會導致產品外觀受損，如：變色、產生刮痕等，請使用擰乾的軟布及中性清潔劑擦拭即可。
(5) 不可將進水管與熱水器出水管連接，進水溫度為3~35℃。
(6) 不可將電暖爐等加熱器靠近本產品，否則可能會使產品變形、變色、損壞。
(7) 應避免日光直接照射，否則產品可能產生變色。
(8) 安裝時應使用原廠的全新軟管、零件、不可自行使用已使用過的軟管。

裝箱清單

- **底版零件**

(1) 底板
(2) 螺絲（2個）
(3) 平墊片（2個）
(4) 塑膠底板（2個）
(5) 膨脹螺母（2個）

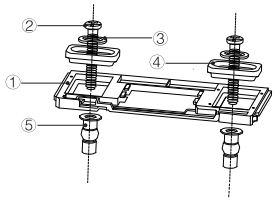

- **進水管零件**

(1) 進水軟管（1個）
(2) 三通接頭（1個）

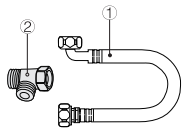

- **主機**

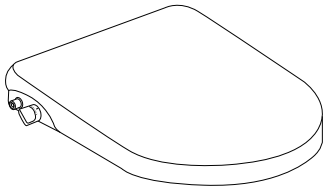

- **說明書**

安裝說明

- 施工尺寸圖

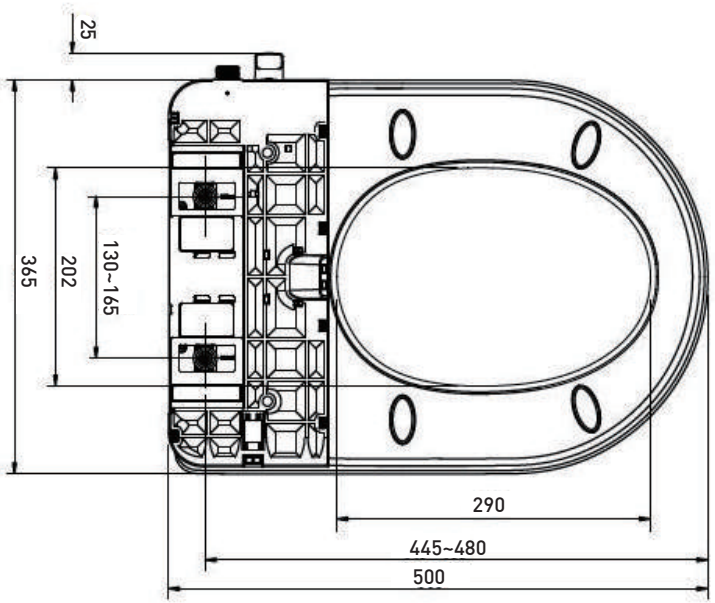

單位：mm

- 安裝底版

(1) 先將膨脹螺母裝入馬桶安裝孔內，再將底板、塑膠壓板、平墊片和螺絲依圖示方向和順序裝在馬桶上並鎖緊。

(2) 安裝板前端距馬桶最前端距離為425mm。

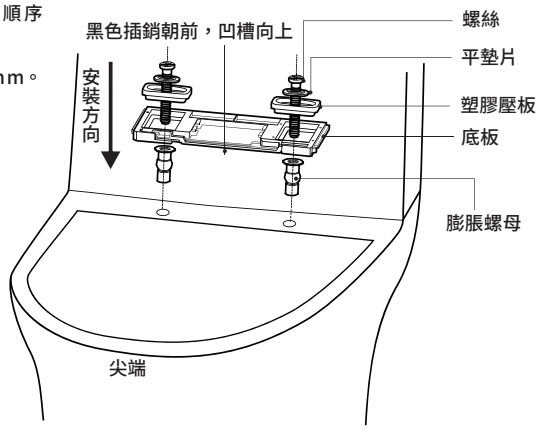

OVOtoilet

安裝說明

- 安裝與拆卸主機

安裝主機：將主機對準底板後往內推，聽到『咔』一聲後，主機安裝完成。
拆卸主機：按一下主機上的拆卸按鈕，聽到『咔』一聲後，再將主機拉出。

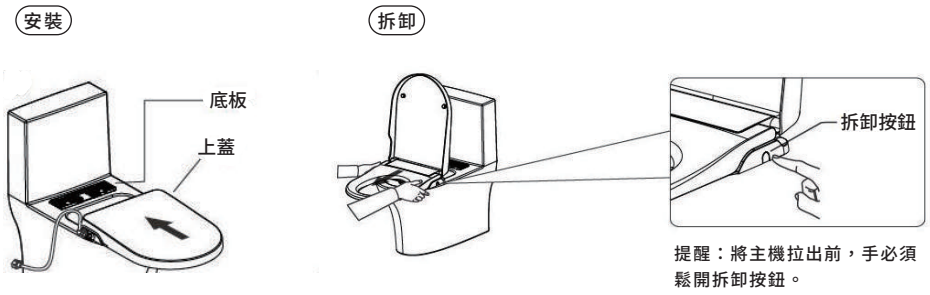

提醒：將主機拉出前，手必須鬆開拆卸按鈕。

- 安裝進水軟管

將進水軟管與馬桶水箱的進水口連結，
然後將進水軟管與三通接頭連結。

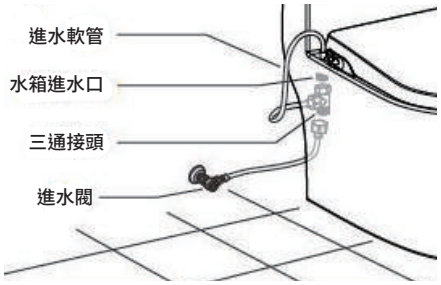

使用說明

- **後洗淨**
旋轉旋鈕轉向 方向，
轉動旋鈕可調整水壓強度。

- **前洗淨**
旋轉旋鈕轉向 方向，
轉動旋鈕可調整水壓強度。

- **停止**
旋轉旋鈕至水平位置時，
停止所有操作功能。

旋鈕